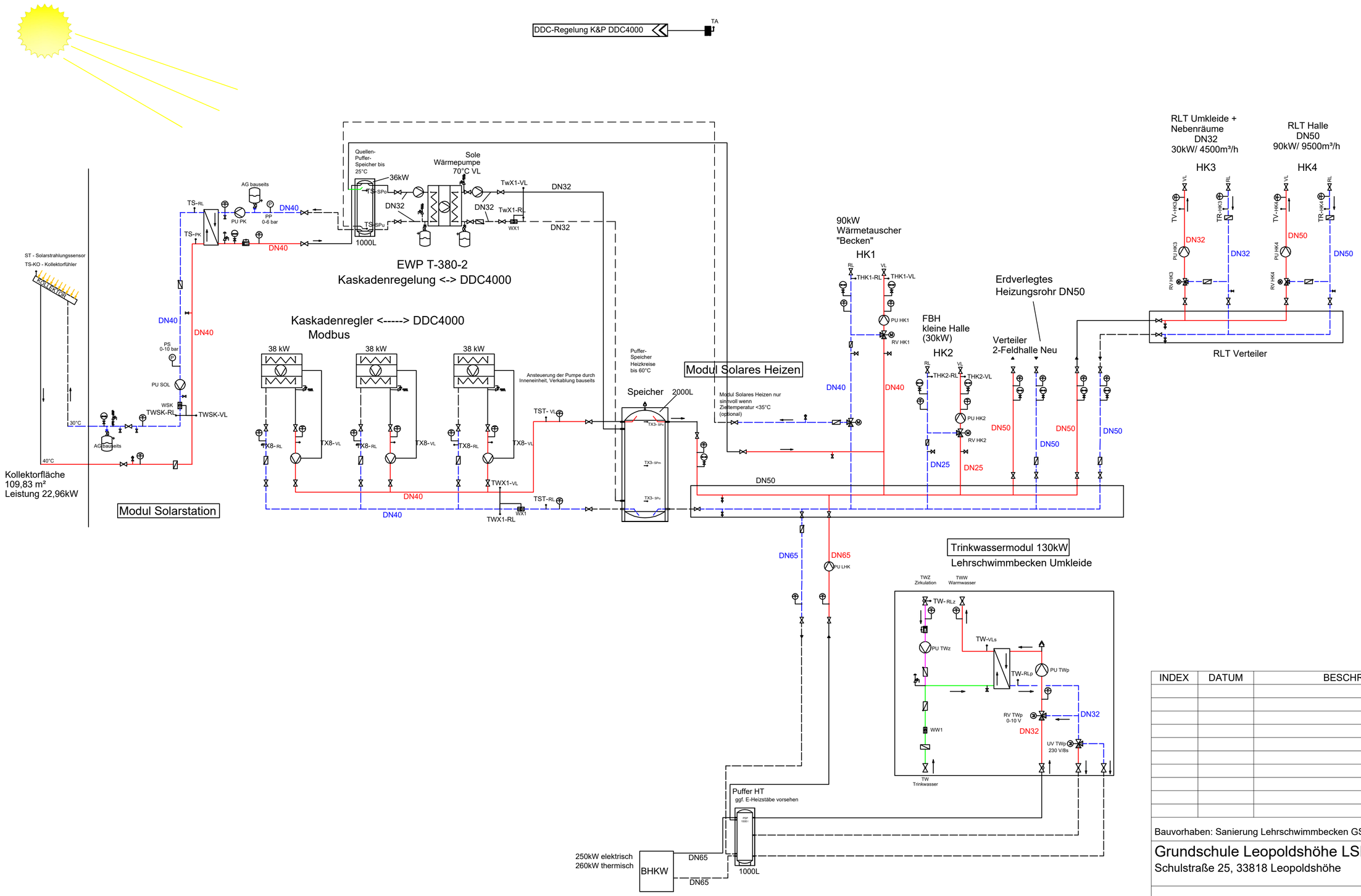

INDEX	DATUM	BESCHREIBUNG

Bauvorhaben: Sanierung Lehrschwimmbecken GS Nord (Leopoldshöhe)

Grundschule Leopoldshöhe LSB+Sporthallen

Schulstraße 25, 33818 Leopoldshöhe

PLANNAME:

Schema Wärmeerzeugung

PLANGRÖSSE:	PLANSTATUS:	Zeichner
A2	Prüfplan	
MASSSTAB: -	LEISTUNGSPHASE: 03	EBENE -
DATUM 16.05.2025	INDEX: 00	

Pumpe
Dreiwegeventil
Regelventil
Absperrventil
Kappenventil
Füll- und Entleerungshahn
Manometer
Thermometer
Temperaturfühler
Drucksensor
Volumenzähler
Schmutzfänger
Rückschlagventil
Differenzdruckmesser
Volumenstromregler
Sicherheits-Temperaturbegrenzer
Membran-Sicherheitsventil
Sicherheitsventil federbelastet
Strangregulierventil